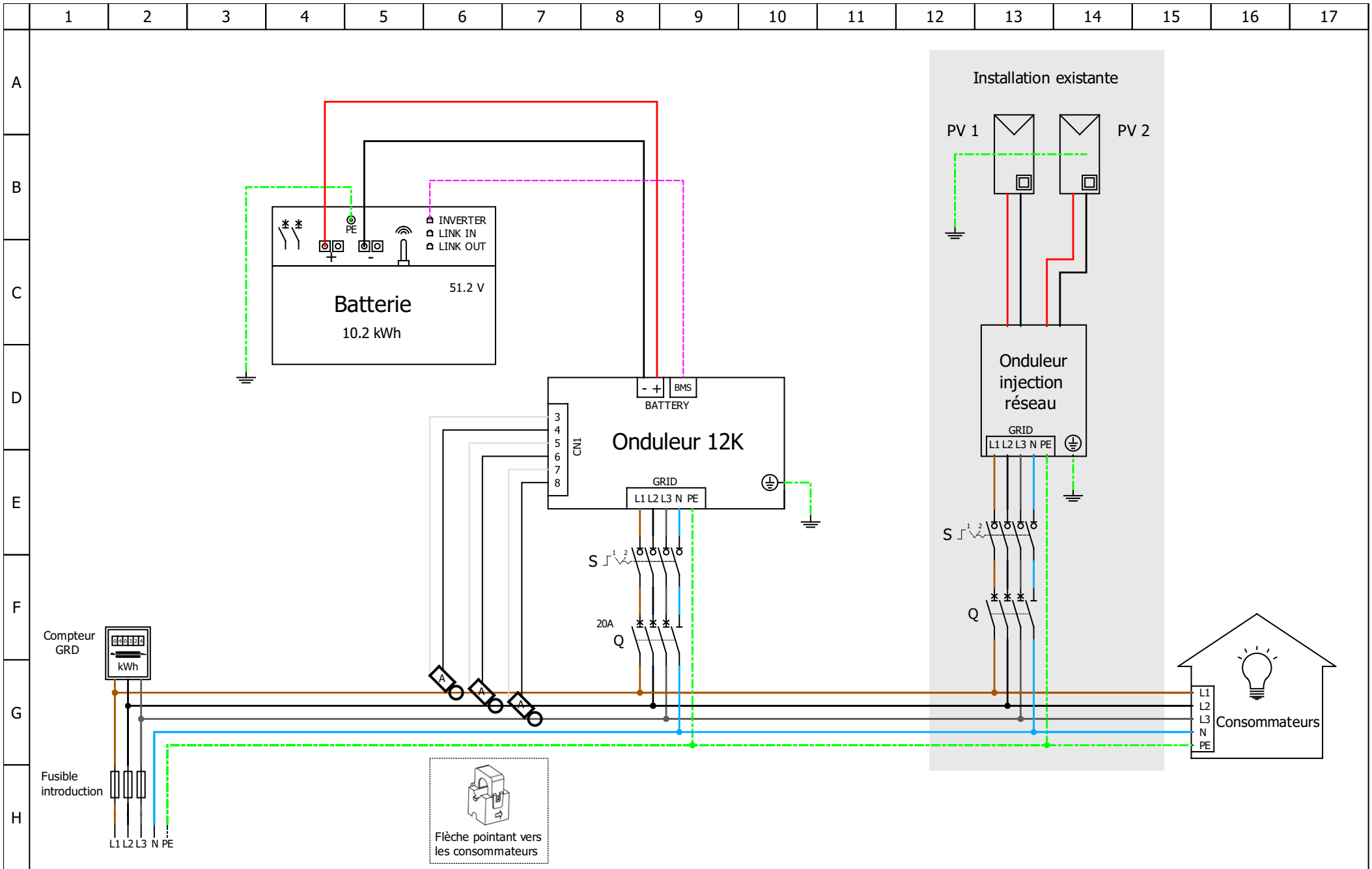

Auteur : Evaarist	Schéma de principe Autarkit 10	Installation : standard	autarcie.ch
Date : 09.09.2024		Page : 1/1	